3.1.3. Обеспечить доступ представителей «Энергоснабжающей организации» для осуществления контрольных функций в соответствии с настоящим Договором;

3.1.4. После обнаружения неисправностей внутренней системы отопления и горячего водоснабжения немедленно извещать об этом «Энергоснабжающую организацию» и устранять недостатки;

3.1.5. При наличии приборов учета:

вести учет количества потребляемой тепловой энергии с ежемесячной записью показаний приборов учета в журнал учета;

немедленно извещать «Энергоснабжающую организацию» о неисправности приборов учета и производить их ремонт или замену в течение 10 дней;

производить поверку приборов учета расхода тепловой энергии;

3.1.6. По требованию «Энергоснабжающей организации», но не чаще чем 1 раз в 3 месяца, совместно с ней оформлять акт сверки расчетов за потребление тепловой энергии, в срок не позднее 15 дней после окончания расчетного периода;

3.1.7. Обслуживать теплопотребляющие устройства. Проводить ежегодно их ремонт и наладку;

3.1.8. Согласовывать с «Энергоснабжающей организацией» все случаи подключения новых объектов. Извещать «Энергоснабжающую организацию» о сдаче объектов другим организациям;

3.1.9. Сообщать письменно в течение 5 дней об изменениях наименования, банковских реквизитов, реорганизации и ликвидации;

3.2. «Заказчик» вправе:

3.2.1. Осуществлять приемку подаваемой тепловой энергии на соответствие ее качеству и требованиям, установленным в настоящем договоре.

3.2.2. Требовать от «Энергоснабжающей организации» бесперебойной поставки тепловой энергии, за исключением случаев предусмотренных настоящим Договором;

3.2.3. Контролировать количество и качество подаваемой ему тепловой энергии;

3.2.4. Производить ремонт и модернизацию внутренних сетей и теплопотребляющих устройств, с обязательным уведомлением «Энергоснабжающей организации».

4. Порядок определения объема потребления тепловой энергии

4.1. Объем тепловой энергии, поставляемый «Энергоснабжающей организации» «Заказчику» устанавливается в зависимости от фактической температуры наружного воздуха на основании показаний приборов учета, установленных на вводе «Заказчика».

4.2. Учет тепловой энергии осуществляется расчетным путем в следующих случаях:

4.2.1 Отсутствие в точке учета (п. 4.1. настоящего Договора) приборов учета.

4.2.2. Неисправность приборов учета.

4.2.3. Нарушение «Заказчиком» срока представления показаний приборов учета.

4.3. При отсутствии у «Заказчика» приборов учета тепловой энергии объем тепловой энергии определяется расчетным путем. Количество тепловой энергии использованных отдельным абонентом без приборов учета, рассматривается как соответствующая часть общего количества тепловой энергии, потребленных в системе теплоснабжения всеми абонентами без приборов учета.

Общее количество тепловой энергии, потребленных за расчетный период всеми абонентами без приборов учета, определяется из теплового и водного балансов системы теплоснабжения, а отдельным потребителем - пропорционально его расчетной тепловой нагрузке, указанным в договоре теплоснабжения. Расчет тепловой нагрузки приведен в приложении № 2 к настоящему Договору.

4.4. Сохранность приборов учета определяется отсутствием следов порчи корпуса прибора или повреждения его внутреннего механизма, а также сохранностью пломбы и знака маркировки (идентификационного номера).

4.3. «Заказчик» вправе изменить объем потребляемой тепловой энергии, но не более чем на 10% от предусмотренного настоящим Договором объема, направив «Энергоснабжающей организации» письменную заявку за 40 дней до предполагаемого изменения, за исключением случаев подключения новых объектов.

5. Порядок расчета стоимости и оплаты тепловой энергии

5.1. Стоимость тепловой энергии, планируемой к потреблению «Заказчиком» в 2013 году определена в приложении 2 к настоящему Договору.

5.2. Расчеты за тепловую энергию, поданную «Энергоснабжающей организацией» «Заказчику» производятся последним ежемесячно, платежными поручениями не позднее 10-го числа месяца, следующего за расчетным периодом.

Расчеты производятся на основании счетов-фактур и актов сдачи-приемки выполненных работ «Энергоснабжающей организациии», предоставляемых «Заказчику» не позднее 5 – го числа месяца, следующего за расчетным периодом.

5.3. Расчетным периодом в соответствии с настоящим Договором является один месяц, с 20 числа предыдущего месяца до 20 числа текущего месяца.

5.4. При удаленности «Заказчика», копии счетов, счетов-фактур, актов сверок, направляются в его адрес факсограммой, электронной почтой с подписями представителей «Энергоснабжающей организации» и принимаются к учету до получения оригинала.

5.5. Обязательство «Заказчика» по оплате считается исполненным в день поступления денежных средств на расчетный счет «Энергоснабжающей организации».

5.6. При введении Комитетом государственного регулирования цен и тарифов Чукотского автономного округа нового тарифа на тепловую энергию, в ходе исполнения настоящего Договора, стороны обязаны произвести перерасчет за потребленную тепловую энергию с момента вступления в силу соответствующего нормативного акта.

6. Ответственность Сторон

6.1. За неисполнение или ненадлежащее исполнение обязательств по настоящему Договору Стороны несут ответственность в соответствии с действующим законодательством Российской Федерации.

6.2. Ни одна из Сторон не несет ответственности за задержку или невыполнение обязательств по настоящему Договору, если они обусловлены действием обстоятельств непреодолимой силы.

6.3. Сторона, подвергшаяся воздействию обстоятельств непреодолимой силы, должна известить об этом другую Сторону. «Энергоснабжающая организация» извещает об обстоятельствах непреодолимой силы через средства массовой информации. Надлежащим доказательством наличия непреодолимой силы служат свидетельства, выдаваемые Торгово-промышленной палатой Российской Федерации.

6.4. В случае нарушения «Заказчиком» срока оплаты тепловой энергии, указанного в пункте 5.2 настоящего Договора, производится начисление неустойки в размере одной трехсотой действующей на день уплаты неустойки ставки рефинансирования Центрального банка Российской Федерации от суммы задолженности за каждый день просрочки оплаты поставленной тепловой энергии.

7. Порядок урегулирования споров

7.1. Все споры и разногласия, возникшие в связи с исполнением настоящего Договора, его изменением, расторжением или признанием недействительным, Стороны будут стремиться решить путем переговоров, а достигнутые договоренности оформлять в виде дополнительных соглашений, подписанных Сторонами и скрепленных печатями.

7.2. В случае недостижения взаимного согласия споры по настоящему Договору разрешаются в арбитражном суде в порядке, установленном федеральным законодательством.

8. Срок действия, порядок изменения Договора

8.1 Договор вступает в силу с **«01» января 2014 г.** и действует до **«31» декабря 2014 г.**, а в части исполнения обязательств по оплате – до полного исполнения Сторонами своих обязательств по Договору.

9. Прочие условия

9.1. Со стороны «Заказчика» лицом, ответственным за эксплуатацию энергопотребляющих устройств и передачу данных о потреблении тепловой энергии в «Энергоснабжающую организацию» назначен _____, телефон _____.

9.2. Тарифы на тепловую энергию, отпускаемую в соответствии с настоящим Договором применяются с даты, указанной в решении Комитета государственного регулирования цен и тарифов Чукотского автономного округа. Информация об изменении тарифов доводится до сведения «Заказчика» через средства массовой информации.

9.3. Изменения совершаются в форме дополнительных соглашений к настоящему Договору, подписываемых уполномоченными представителями сторон. Сторона, получившая предложения об изменении настоящего Договора, обязана дать ответ другой Стороне не позднее 30 дней после получения предложения.

9.4. В случае досрочного расторжения настоящего Договора «Заказчиком» он уведомляет в письменной форме «Энергоснабжающую организацию» о своем намерении расторгнуть Договор не менее чем за 30 дней до даты предполагаемого расторжения.

9.5. В случае изменения юридическою адреса или обслуживающего банка одной из Сторон, она обязана в 3-дневный срок уведомить об этом другую Сторону. При ликвидации или реорганизации «Заказчика» он обязан за два месяца направить «Энергоснабжающей организации» уведомление о расторжении или изменении настоящего Договора.

9.6. Настоящий Договор составлен в двух экземплярах, один из которых находится у «Заказчика», второй – у «Энергоснабжающей организации». Оба экземпляра имеют одинаковую юридическую силу.

9.7. При удаленности «Заказчика», в целях оперативности подписания и реализации настоящего Договор, Стороны направляют друг другу подписанные документы в факсимильном варианте, в том числе и настоящий Договор с дальнейшим предоставлением оригинала.

9.8. Приложения 1, 2, 3 являются неотъемлемой частью настоящего Договора.

10 . Реквизиты сторон

«Энергоснабжающая организация»	«Заказчик»
Провиденский филиал. Государственное предприятие Чукотского автономного округа «Чукоткоммунхоз»	Государственное автономное профессиональное образовательное учреждение Чукотского автономного округа «Чукотский северо-восточный техникум п. Провидения»
689000, г. Анадырь, ул. Рультытегина, 24 телефон/факс (42722) 2-64-38 689251, ЧАО, п. Провидения, ул. Наб. Дежнева 30 телефон/факс (42735) 2-23-42	689251, Чукотский АО п. Провидения ул. Полярная 38 Тел. / факс 2-23-53, 2-24-68 / 2-24-41
E-mail: prkomhoz@yandex.ru	E-mail: spu2@bk.ru
ИНН/КПП 8700000466/870503001	ИНН/КПП 8705000815/870501001
Р/счет: 40602810321130067006 Филиал «Колыма» «АТБ» (ОАО) г. Магадан	р/счет: 40601810077191000001 в УФК по Чукотскому автономному округу
Кор/счет 30101810000000000745	
БИК 044442745	

Подписи сторон

«Энергоснабжающая организация»

_____ А.В. Фатюшин

М.П.

«Заказчик»

_____ А.М. Шамов

М.П.

2014приложения

Приложение № 1 к контракту № 8-Т от 01.01.2014 г.

РАСЧЕТ СТОИМОСТИ ТЕПЛОВОЙ ЭНЕРГИИ НА 2014 г.

Корпус №1

2014	к-во Гкал	тариф (руб.)	Стои-мость руб	стоимость с учетом НДС
январь	32,966	4485,65	147874,326	174491,705
февраль	30,158	4485,65	135276,265	159625,993
март	32,649	4485,65	146452,457	172813,900
апрель	24,541	4485,65	110080,143	129894,569
май	18,491	4485,65	82942,330	97871,950
июнь	11,963	4485,65	53664,070	63323,603
июль	5,941	4485,65	26648,568	31445,310
август	5,941	4485,65	26648,568	31445,310
сентябрь	12,168	4485,65	54581,404	64406,057
октябрь	18,491	4485,65	82942,330	97871,950
ноябрь	23,416	4485,65	105034,804	123941,068
декабрь	31,276	4485,65	140291,027	165543,412
ИТОГО:	**247,999**		**1112436,294**	**1312674,827**

(спортзал)

2014	к-во Гкал	тариф (руб.)	Стои-мость руб	стоимость с учетом НДС
январь	14,374	4485,65	64477,82	76083,83
февраль	13,136	4485,65	58925,50	69532,09
март	14,661	4485,65	65765,33	77603,09
апрель	10,931	4485,65	49033,89	57859,99
май	8,618	4485,65	38655,42	45613,40
июнь	6,982	4485,65	31316,81	36953,84
июль	3,669	4485,65	16456,18	19418,29
август	3,669	4485,65	16456,18	19418,29
сентябрь	6,453	4485,65	28947,82	34158,43
октябрь	8,618	4485,65	38655,42	45613,40
ноябрь	10,477	4485,65	46995,10	55454,22
декабрь	13,714	4485,65	61515,33	72588,09
ИТОГО:	**115,301**		**517200,82**	**610296,97**

(общежитие)

2014	к-во Гкал	тариф (руб.)	Стои-мость руб	стоимость с учетом НДС
январь	120,887	4485,65	542257,189	639863,484
февраль	110,429	4485,65	495346,377	584508,725
март	119,857	4485,65	537635,679	634410,102
апрель	93,058	4485,65	417426,722	492563,532
май	73,837	4485,65	331208,227	390825,707
июнь	52,179	4485,65	234057,126	276187,409
июль	28,615	4485,65	128358,717	151463,286
август	28,615	4485,65	128358,717	151463,286
сентябрь	52,844	4485,65	237038,746	279705,720
октябрь	73,837	4485,65	331208,227	390825,707
ноябрь	89,402	4485,65	401027,815	473212,822
декабрь	115,392	4485,65	517609,135	610778,780
ИТОГО:	**958,954**		**4301532,678**	**5075808,559**

(гараж)

2014	к-во Гкал	тариф (руб.)	Стои-мость руб	стоимость с учетом НДС
январь	39,507	4485,65	177214,18	209112,74
февраль	36,250	4485,65	162605,13	191874,05
март	39,037	4485,65	175104,49	206623,30
апрель	27,309	4485,65	122498,28	144547,97
май	18,029	4485,65	80871,55	95428,43
июнь	8,648	4485,65	38791,12	45773,53
июль	2,443	4485,65	10956,79	12929,01
август	2,443	4485,65	10956,79	12929,01
сентябрь	8,951	4485,65	40152,22	47379,61
октябрь	18,029	4485,65	80871,55	95428,43
ноябрь	25,640	4485,65	115012,28	135714,49
декабрь	36,999	4485,65	165962,49	195835,74
ИТОГО:	**263,283**		**1180996,88**	**1393576,32**

ИТОГО **1585,538** **7112166,67** **8392356,67**

ГП ЧАО "Чукоткоммунхоз"
Провиденский филиал

_____А.В.Фатюшин

"___"_____201__г.
МП

ГАПОУ ЧАО
"Чукотский Северо Восточный техникум
п. Провидения"

_____А.М. Шамов

"___"_____201__г.
МП

2014 приложения

Приложение № 2 к контракту № 8-Т от 01.01.2014 г.

РАСЧЕТ ТЕПЛОВОЙ ЭНЕРГИИ НА ОТОПЛЕНИЕ НА 2014 ГОД

Корпус №1 (основное строение 3349 м3+пристройка 127м3= 3476 м3)

Проверить в 2014 году коэфициенты по ПП

Месяцы	по наружному обмеру	удельная характеристика	поправочный коэффициент	Отапливаемый объем (м3)	t,C					k инф-и	Кол-вотепла на отопление Гкал	Количество дней	t,C наружн воздуха
Январь	3476	0,39	0,97	1314,97	16	*24*31*(	16	-	(-15,2))*10^-6*1,0,8	1,080	32,966	31	-15,2
Февраль	3476	0,39	0,97	1314,97	16	*24*28*(	16	-	(-15,6))*10^-6*1,08	1,080	30,158	28	-15,6
Март	3476	0,39	0,97	1314,97	16	*24*31*(	16	-	(-14,9))*10^-6*1,08	1,080	32,649	31	-14,9
Апрель	3476	0,39	0,97	1314,97	16	*24*30*(	16	-	(-8))*10^-6*1,08	1,080	24,541	30	-8
Май	3476	0,39	0,97	1314,97	16	*24*31*(	16	-	(-1,5))*10^-6*1,08	1,080	18,491	31	-1,5
Июнь	3476	0,39	0,97	1314,97	16	*24*30*(	16	-	(4,3))*10^-6*1,08	1,080	11,963	30	4,3
Июль	3476	0,39	0,97	1314,97	16	*24*21*(	16	-	(7,7))*10^-6*1,08	1,080	5,941	21	7,7
Август	3476	0,39	0,97	1314,97	16	*24*21*(	16	-	(7,7))*10^-6*1,08	1,080	5,941	21	7,7
Сентябр	3476	0,39	0,97	1314,97	16	*24*30*(	16	-	(4,1))*10^-6*1,08	1,080	12,168	30	4,1
Октябрь	3476	0,39	0,97	1314,97	16	*24*31*(	16	-	(-1,5))*10^-6*1,08	1,080	18,491	31	-1,5
Ноябрь	3476	0,39	0,97	1314,97	16	*24*30*(	16	-	(-6,9))*10^-6*1,08	1,080	23,416	30	-6,9
Декабрь	3476	0,39	0,97	1314,97	16	*24*31*(	16	-	(-13,6))*10^-6*1,08	1,080	31,276	31	-13,6
									итого		**247,999**		

спортзал 1125 м3

Расчет тепловых потерь по зданию спортзала

Qtp=qиз.н*l*B*T/(1000000),Гкалл [1]

где: L-длина трубопроводов,определенного диаметра в однот Д=50мм,L=34м 85,3

T-время работы в месяц часов

qиз.н-норма удельных тепловых потерь,Вт/м

B-коэфициент местных тепловых потерь,потери арматурой опорами,компенсаторами,принимается 1,2 г

дата	Значение Тнар.в ср.месячн	Значение Тпод	Значение Тобр	Тпод-Тна	Тобр-Тнар	qиз.под.тр	Qпод.тр.	Qобр.тр	итого
Январь	-15,2	69,2	52,6	84,4	67,8	35,76	2,72333	2,217658061	4,940991
Февраль	-15,6	69,7	52,9	85,3	68,5	36,12	2,48455	2,022306048	4,506853
Март	-14,9	68,8	52,3	83,7	67,2	40,96	3,11934	2,199380659	5,318724
Апрель	-8	59,8	46,8	67,8	54,8	29,12	2,14612	1,762884864	3,909006
Май	-1,5	53	43,2	54,5	44,7	23,8	1,81251	1,513978099	3,326487
Июнь	4,3	53	46,3	48,7	42	29,48	2,17265	1,38554496	3,558197
Июль	7,7	53	47,8	45,3	40,1	20,12	1,03798	0,930673498	1,968653
Август	7,7	53	47,8	45,3	40,1	20,12	1,03798	0,930673498	1,968653
Сентябр	4,1	53	46	48,9	41,9	21,56	1,58895	1,382596992	2,971552
Октябрь	-1,5	53	43,2	54,5	44,7	23,8	1,81251	1,513978099	3,326487
Ноябрь	-6,9	58,4	45,9	65,3	52,8	28,12	2,07242	1,703925504	3,776347
Декабрь	-13,6	67,1	52,1	80,7	65,7	34,28	2,61062	2,153687155	4,764309
Итого									44,33626

Методика определения нормативных значений показателей функционирования водяных тепловых сетей систем комунального теплоснабжения МДК 4-03.2001(Гострой России),см п.1.4.6,1.4.7

2014 приложения

Приложение № 2 к контракту № 8-Т от 01.01.2014 г.

спортзал 1125 м3

Месяцы	по наружному обмеру	удельная характеристика	поправочный коэффициент	Отапливаемый объем (м3)	t,C					k инф-и	Кол-вотепла на отопление Гкал	Количество дней	t,C наружн воздуха	Итого кол-во тепла с потерями
Январь	1125,0	0,35	0,97	381,94	16	*24*31*(	16	-	(-15,2))*10^-6*1,064	1,064	9,433	31	-15,2	14,374
Февраль	1125,0	0,35	0,97	381,94	16	*24*28*(	16	-	(-15,6))*10^-6*1,064	1,064	8,630	28	-15,6	13,136
Март	1125,0	0,35	0,97	381,94	16	*24*31*(	16	-	(-14,9))*10^-6*1,064	1,064	9,343	31	-14,9	14,661
Апрель	1125,0	0,35	0,97	381,94	16	*24*30*(	16	-	(-8))*10^-6*1,064	1,064	7,022	30	-8,0	10,931
Май	1125,0	0,35	0,97	381,94	16	*24*31*(	16	-	(-1,5))*10^-6*1,064	1,064	5,291	31	-1,5	8,618
Июнь	1125,0	0,35	0,97	381,94	16	*24*30*(	16	-	(4,3))*10^-6*1,064	1,064	3,423	30	4,3	6,982
Июль	1125,0	0,35	0,97	381,94	16	*24*21*(	16	-	(7,7)*10^-6*1,064	1,064	1,700	21	7,7	3,669
Август	1125,0	0,35	0,97	381,94	16	*24*21*(	16	-	(7,7))*10^-6*1,064	1,064	1,700	21	7,7	3,669
Сентябрь	1125,0	0,35	0,97	381,94	16	*24*30*(	16	-	(4,1))*10^-6*1,064	1,064	3,482	30	4,1	6,453
Октябрь	1125,0	0,35	0,97	381,94	16	*24*31*(	16	-	(-1,5))*10^-6*1,064	1,064	5,291	31	-1,5	8,618
Ноябрь	1125,0	0,35	0,97	381,94	16	*24*30*(	16	-	(-6,9))*10^-6*1,064	1,064	6,700	30	-6,9	10,477
Декабрь	1125,0	0,35	0,97	381,94	16	*24*31*(	16	-	(-13,6))*10^-6*1,064	1,064	8,949	31	-13,6	13,714
									итого		**70,965**			**115,301**

Общежитие (основное строение 10725 м3 + подвал 40% от объема подвала 722 м3 = 11447 м3)

Месяцы	по наружному обмеру	удельная характеристика	поправочный коэффициент	Отапливаемый объем (м3)	t,C					k инф-и	Кол-вотепла на отопление Гкал	Количество дней	t,C наружн воздуха
Январь	11447	0,380	0,97	4219,36	20	*24*31*(	20	-	(-15,2))*10^-6*1,094	1,094	120,887	31	-15,2
Февраль	11447	0,380	0,97	4219,36	20	*24*28*(	20	-	(-15,6))*10^-6*1,094	1,094	110,429	28	-15,6
Март	11447	0,380	0,97	4219,36	20	*24*31*(	20	-	(-14,9))*10^-6*1,094	1,094	119,857	31	-14,9
Апрель	11447	0,380	0,97	4219,36	20	*24*30*(	20	-	(-8))*10^-6**1,094	1,094	93,058	30	-8,0
Май	11447	0,380	0,97	4219,36	20	*24*31*(	20	-	(-1,5))*10^-6*1,094	1,094	73,837	31	-1,5
Июнь	11447	0,380	0,97	4219,36	20	*24*30*(	20	-	(4,3))*10^-6*1,094	1,094	52,179	30	4,3
Июль	11447	0,380	0,97	4219,36	20	*24*21*(	20	-	(7,7))*10^-6*1,094	1,094	28,615	21	7,7
Август	11447	0,380	0,97	4219,36	20	*24*21*(	20	-	(7,7))*10^-6*1,094	1,094	28,615	21	7,7
Сентябрь	11447	0,380	0,97	4219,36	20	*24*30*(	20	-	(4,1))*10^-6*1,094	1,094	52,844	30	4,1
Октябрь	11447	0,380	0,97	4219,36	20	*24*31*(	20	-	(-1,5))*10^-6*1,094	1,094	73,837	31	-1,5
Ноябрь	11447	0,380	0,97	4219,36	20	*24*30*(	20	-	(-6,9))*10^-6*1,094	1,094	89,402	30	-6,9
Декабрь	11447	0,380	0,97	4219,36	20	*24*31*(	20	-	(-13,6))*10^-6*1,094	1,094	115,392	31	-13,6
									итого		**958,954**		

По ПП 0,371

2014 приложения

Приложение № 2 к контракту № 8-Т от 01.01.2014 г.

гараж

Месяцы	по наружному обмеру	удельная характеристика	поправочный коэффициент	Отапливаемый объем (м3)	t,C					к инф-и	Кол-вотепла на отопление Гкал	Количество дней	t,C наружн воздуха
Январь	3475,5	0,588	0,97	1982,29	10	*24*31*(	10	-	(-15,2))*10^-6*1,063	1,063	39,507	31	-15,2
Февраль	3475,5	0,588	0,97	1982,29	10	*24*28*(	10	-	(-15,6))*10^-6*1,063	1,063	36,250	28	-15,6
Март	3475,5	0,588	0,97	1982,29	10	*24*31*(	10	-	(-14,9))*10^-6*1,0,63	1,063	39,037	31	-14,9
Апрель	3475,5	0,588	0,97	1982,29	10	*24*30*(	10	-	(-8))*10^-6*1,063	1,063	27,309	30	-8,0
Май	3475,5	0,588	0,97	1982,29	10	*24*31*(	10	-	(-1,5))*10^-6*1,063	1,063	18,029	31	-1,5
Июнь	3475,5	0,588	0,97	1982,29	10	*24*30*(	10	-	(4,3))*10^-6*1,063	1,063	8,648	30	4,3
Июль	3475,5	0,588	0,97	1982,29	10	*24*21*(	10	-	(7,7))*10^-6*1,063	1,063	2,443	21	7,7
Август	3475,5	0,588	0,97	1982,29	10	*24*21*(	10	-	(7,7))*10^-6*1,063	1,063	2,443	21	7,7
Сентябрь	3475,5	0,588	0,97	1982,29	10	*24*30*(	10	-	(4,1))*10^-6*1,063	1,063	8,951	30	4,1
Октябрь	3475,5	0,588	0,97	1982,29	10	*24*31*(	10	-	(-1,5))*10^-6*1,063	1,063	18,029	31	-1,5
Ноябрь	3475,5	0,588	0,97	1982,29	10	*24*30*(	10	-	(-6,9))*10^-6*1,063	1,063	25,640	30	-6,9
Декабрь	3475,5	0,588	0,97	1982,29	10	*24*31*(	10	-	(-13,6))*10^-6*1,063	1,063	36,999	31	-13,6
											263,283	Гкал	

ИТОГО: **1 585,538**

Вед. Инженер ПТО Г.Б. Бутурлакина

Приложение №3 к договору №8-Т от 01.01.2014г.

АКТ

Разграничения балансовой принадлежности сетей теплоснабжения и эксплуатационной принадлежности

сторон поселка Провидения.

Государственное автономное профессиональное образовательное учреждение Чукотского автономного округа «Чукотский северо- восточный техникум п. Провидения»

Точка подключения от №ЗУТ21.1.Граница раздела проходит по ответственному фланцу после первой отсекающей задвижки.

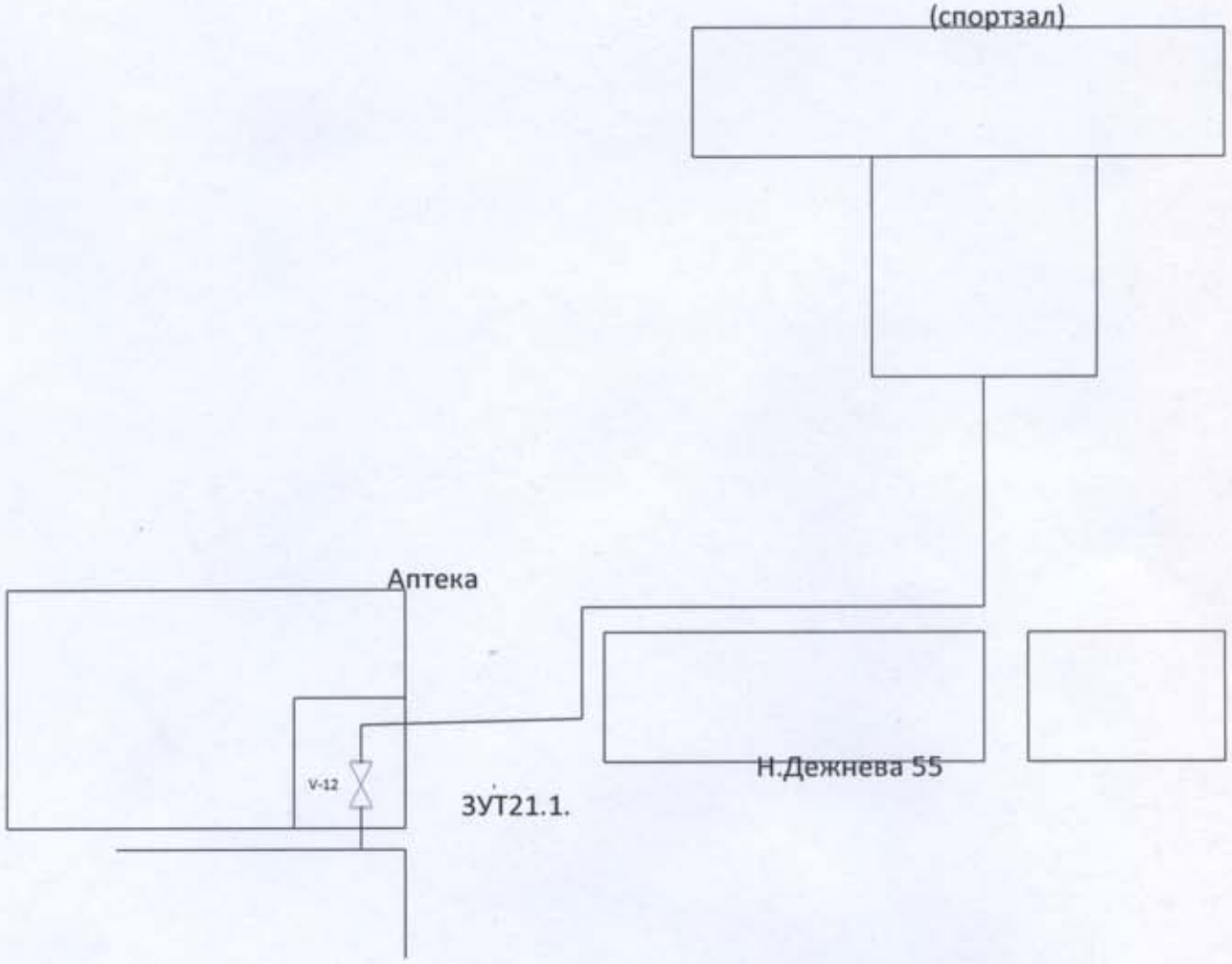

Начиная от границы раздела с «Энергоснабжающей организацией» арматура и все внешние и внутрение сети водоснабжения и прибоы находятся на балансе «Заказчика»

«Энергоснабжающая организация»

А.В. Фатюшин

Заказчик

А.М. Шамов

Приложение №3 к договору №8-Т от 01.01.2014г.

АКТ
Разграничения балансовой принадлежности сетей теплоснабжения и эксплуатационной принадлежности
сторон поселка Провидения.

Государственное автономное профессиональное образовательное учреждение Чукотского автономного округа «Чукотский северо- восточный техникум п. Провидения»
Точка подключения от №2УТ24.2.Граница раздела проходит по ответственному фланцу после первой отсекающей задвижки.

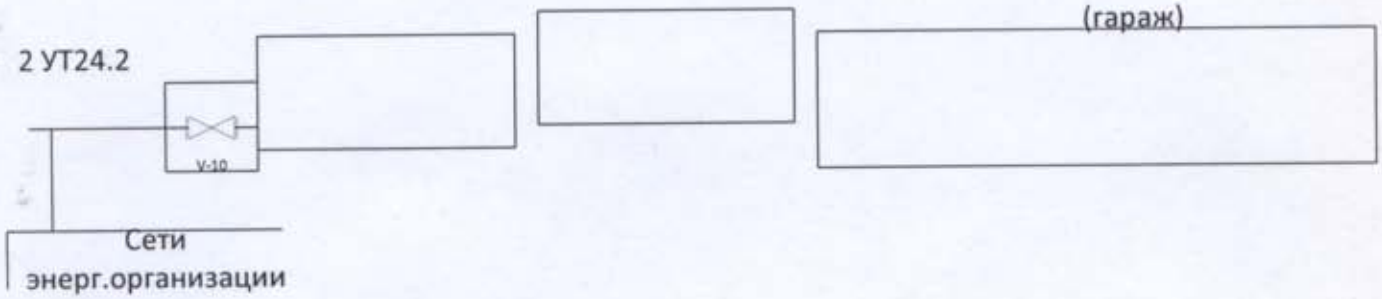

Начиная от границы раздела с «Энергоснабжающей организацией» арматура и все внешние и внутрение сети водоснабжения и прибоы находятся на балансе «Заказчика»

«Энергоснабжающая организация»

_____А.В. Фатюшин

Заказчик

_____А.М. Шамов

Приложение №3 договору № 8-Т от 01.01.2014г.

АКТ

Разграничения балансовой принадлежности сетей теплоснабжения и эксплуатационной принадлежности
сторон поселка Провидения.

Государственное автономное профессиональное образовательное учреждение Чукотского автономного округа «Чукотский северо- восточный техникум п. Провидения»

Точка подключения от №2УТ23.1.Граница раздела проходит по ответственному фланцу после первой отсекающей задвижки.

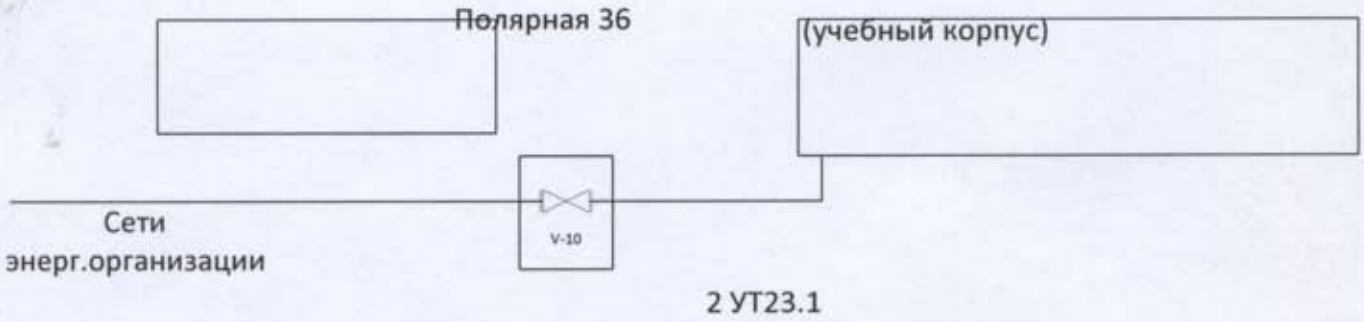

Начиная от границы раздела с «Энергоснабжающей организацией» арматура и все внешние и внутрение сети водоснабжения и прибоы находятся на балансе «Заказчика»

«Энергоснабжающая организация»

Провиденский филиал ГП ЧАО

_____ А.В.Фатюшин

М.П.

«Заказчик»

_____

М.П.

ДОГОВОР № 8-Т
НА ПОДАЧУ ТЕПЛОВОЙ ЭНЕРГИИ

пгт. Провидения 01.01.2014 г.

Государственное предприятие Чукотского автономного округа «Чукоткоммунхоз», именуемое в дальнейшем **«Энергоснабжающая организация»**, в лице директора Провиденского филиала Фатюшина Александра Владимировича, действующего на основании Устава и генеральной доверенности от 13 ноября 2013 года № 4443/13, с одной стороны, и Государственное автономное профессиональное образовательное учреждение Чукотского автономного округа «Чукотский северо-восточный техникум п. Провидения»», в лице директора Шамова Александра Михайловича, именуемое в дальнейшем **«Заказчик»**, действующего на основании Устава,с другой стороны, вместе именуемые «Стороны» заключили настоящий Договор (далее – Договор) о нижеследующем.

1. Предмет Договора

1.1. «Энергоснабжающая организация» обязуется подавать «Заказчику» тепловую энергию (на отопление и горячее водоснабжение) на объекты, указанные в Перечне объектов энергоснабжения, согласно приложению 1 к настоящему Договору, качество которой соответствует требованиям, установленным государственными стандартами и иными обязательными правилами, на условиях, предусмотренных настоящим Договором, а «Заказчик» обязуется принять и оплатить фактически полученный объем тепловой энергии и горячей воды за расчетный период и по тарифам, установленным Комитетом государственного регулирования цен и тарифов Чукотского автономного округа в порядке и сроки, установленным разделом 5 настоящего Договора.

12. Планируемый объем тепловой энергии по настоящему Договору с помесячной детализацией (детализацией на расчетный период) указан в приложении 2 к настоящему Договору.

1.3.При реализации настоящего Договора «Заказчик» и «Энергоснабжающая организация» обязуются руководствоваться Гражданским кодексом Российской Федерации, нормативными правовыми актами и иными документами, регулирующими деятельность в области подачи тепловой энергии, решениями Комитета государственного регулирования цен и тарифов Чукотского автономного округа и настоящим Договором.

2. Права и обязанности «Энергоснабжающей организации»

2.1. «Энергоснабжающая организация» обязуется:

2.1.1. Подавать «Заказчику» тепловую энергию и в соответствии с установленными настоящим Договором условиями, качеством и объемом потребления тепловой энергии, указанными в пункте 1.1 настоящего Договора и приложении 2 к настоящему Договору;

2.1.4. Уведомлять «Заказчика» о начале и сроках перерывов в подаче тепловой энергии, сокращении подачи расходов тепловой энергии:

не менее чем за 10 дней до наступления меж отопительного периода при проведении плановых ремонтных работ;

за 24 часа в любое время года при проведении внепланового ремонта, за исключением аварии;

2.1.6. Направлять своего представителя для участия в оформлении актов о фактах и (или) причинах нарушения обязательств, определенных настоящим Договором по качеству тепловой энергии и режиму ее подачи в срок, указанный «Заказчиком»;

2.1.7. Ежемесячно до 5 числа месяца, следующего за расчетным периодом, представлять Заказчику счет на оплату фактически поданной тепловой энергии и горячей воды с соблюдением графика температурного режима, в зависимости от температуры окружающее среды согласно приложению 3 к настоящему Договору;

2.1.8. Сообщать письменно в течение 5 дней «Заказчику» об изменениях наименования банковских реквизитов, реорганизации или ликвидации;

2.2. «Энергоснабжающая организация» вправе:

2.2.1. Осуществлять контроль за состоянием тепловых пунктов, состоянием приборов учета расхода тепловой энергии, количеством потребляемой тепловой энергии, горячей воды и наличием их утечек в теплопотребляющих устройствах «Заказчика»;

2.2.2. Прекратить полностью или частично подачу тепловой энергии после письменного предупреждения (уведомления) в случаях:

неудовлетворительного состояния теплопотребляющих устройств, находящихся на обслуживании «Заказчика», угрожающего аварией, которая может угрожать жизни и безопасности граждан, которое подтверждается актом территориального управления Федеральной службы по экологическому, технологическому и атомному надзору;

недопуска «Заказчиком» должностного лица «Энергоснабжающей организации» к осмотру узла учета тепловой энергии для контроля и снятия показаний приборов учета и установки пломб;

обнаружения самовольного подключения «Заказчиком» других потребителей или подключения дополнительных теплопотребляющих устройств;

просрочки исполнения обязательства по оплате потребленной тепловой энергии и более чем за 2 расчетных периода;

вмешательства «Заказчика» в работу приборов учета, иных действий, приведших к искажению данных о фактическом объеме потребления тепловой энергии.

3. Права и обязанности «Заказчика»

3.1. «Заказчик» обязуется:

3.1.1. Оплачивать «Энергоснабжающей организации» фактически полученный объем тепловой энергии и горячей воды, определяемый в соответствии с разделом 4 настоящего Договора, в порядке, установленном разделом 5 настоящего Договора, по тарифам, указанным в приложении 1 к настоящему Договору. Перечень объектов энергоснабжения «Заказчика», приведены в приложении 2 к настоящему Договору;

3.1.2. Обеспечить надлежащее техническое состояние теплопотребляющих устройств, находящихся на его балансе;